Stolová okružná píla 1700W



Návod na použitie

Preklad originálneho návodu



Obsah:

1. Vlastnosti výrobku
2. Typy nebezpečenstiev, ktoré sa vyskytujú pri prevádzke zariadenia
3. Všeobecné bezpečnostné podmienky
4 Technické údaje
5. Služba
6. Údržba zariadenia

Upozornenie: Pred začatím práce si podrobne prečítajte návod na obsluhu.

Pozor!!! Z dôvodu neustáleho zdokonaľovania výrobku sa môžu uvedené ilustrácie a popisy líšiť od zakúpeného tovaru a môžu obsahovať voliteľné, alebo špecializované funkcie, ktoré nie sú súčasťou štandardnej verzie. Tieto rozdiely nemôžu byť dôvodom na reklamáciu. Všetky údaje uvedené v tomto návode sú správne v čase odovzdania do tlače a majú len informatívny charakter.

Informácie o odpade z elektrických a elektronických zariadení:

V súlade so zákonom z 11. septembra 2015 o odpade z elektrických a elektronických zariadení (Zbierka zákonov 2015, položka 1688) poskytujeme zákazníkom bezplatný spätný odber odpadových zariadení z domácností za predpokladu, že ide o odpadové zariadenie rovnakého typu a plní rovnaké funkcie ako predávané zariadenie.

Distribútor a prevádzkovateľ servisného miesta môžu odmietnuť prevziať odpadové zariadenie, ktoré vzhľadom na svoju kontamináciu ohrozuje zdravie, alebo život osôb, ktoré takéto odpadové zariadenie preberajú. V takomto prípade držiteľ odpadového zariadenia odovzdá toto zariadenie zberateľovi odpadových zariadení, alebo prevádzkovateľovi zariadenia na spracovanie/úpravu odpadov.

Pamätajte:
1. Odpad z elektrických a elektronických zariadení (ďalej len "odpadové zariadenie") neumiestňujte spolu s iným odpadom.
2. Držiteľ odpadu z elektrozariadení z domácností je povinný odovzdať ho osobe

vykonávajúcej zber odpadových zariadení, alebo subjektu oprávnenému na zber odpadových zariadení.

1. Vlastnosti výrobku

Stolová kotúčová píla sa používa na pozdĺžne a priečne rezanie (len s priečnym dorazom) všetkých druhov dreva a plastov v závislosti od veľkosti stroja. Nesmie sa rezať oblé drevo. Zariadenie sa môže používať len na určený účel. Akékoľvek iné použitie sa považuje za zneužitie. Používateľ/prevádzkovateľ, nie výrobca, je zodpovedný za akékoľvek škody alebo zranenia akéhokoľvek druhu, ktoré vzniknú v dôsledku takéhoto nesprávneho použitia.
Stroj sa smie používať len s vhodnými reznými kotúčmi (s HM alebo CV nožmi). Rezacie kotúče z rýchloreznej ocele akéhokoľvek druhu sú zakázané.
Súčasťou zamýšľaného použitia je aj dodržiavanie bezpečnostných pokynov, ako aj montážnych a prevádzkových pokynov v návode na obsluhu.
Osoby obsluhujúce a udržiavajúce stroj musia byť oboznámené s návodom na obsluhu a musia byť informované o možných nebezpečenstvách.
Musia sa dodržiavať ostatné všeobecné zdravotné a bezpečnostné predpisy.

Napriek správnemu používaniu nemožno úplne vylúčiť niektoré zvyškové rizikové faktory spôsobené konštrukciou:
- Kontakt s ostrím v odkrytej reznej oblasti
- Siahanie na pracovnú časť kotúča (rezanie)
- Odhodenie obrobkov a častí obrobkov
- Zlomenie kotúča
- Vyhadzovanie chybných karbidových častí kotúča
- Škodlivé emisie drevného prachu pri používaní v interiéri

Stroj je určený na používanie domácimi osobami s primeranými skúsenosťami a zručnosťami.
Opracované materiály: pevné tvrdé a mäkké drevo, drevené kompozity a drevené materiály bez cudzích látok, ako sú klince, skrutky, alebo zvyšky malty.
Prípustné podmienky prostredia: Stroj je určený na používanie v suchých vnútorných priestoroch, ktoré nie sú vystavené extrémnym klimatickým podmienkam.

2. Typy nebezpečenstiev, ktoré sa vyskytujú pri prevádzke zariadenia

Napriek tomu, že sa zariadenie používa v súlade s určením, niektoré rizikové faktory sa nedajú úplne vylúčiť. Vzhľadom na konštrukciu a usporiadanie stroja považujeme za rizikové nasledujúce faktory:

- kontakt so zubami píly v odkrytej oblasti rezu.
- siahanie do bežiaceho pílového kotúča (zranenie)
- vymrštenie obrobkov
- zlomenina píly
- vymrštenie poškodených častí karbidových zubov
- poškodenie sluchu, ak sa nepoužíva potrebná ochrana sluchu.
- škodlivé emisie drevného prachu pri používaní v interiéri.

Upozorňujeme, že naše zariadenie nebolo navrhnuté so zámerom používať ho na komerčné, alebo priemyselné účely. V prípade použitia zariadenia na komerčné, alebo priemyselné účely nepreberáme žiadnu záruku.

3. Všeobecné bezpečnostné podmienky

Prečítajte si všetky bezpečnostné upozornenia, pokyny, obrázky a technické údaje dodané s týmto elektrickým náradím.
Nedodržanie všetkých nižšie uvedených pokynov môže spôsobiť úraz elektrickým prúdom, požiar, alebo vážne zranenie. Všetky upozornenia a pokyny si uschovajte pre budúce použitie.

3.1) Bezpečnosť na pracovisku
(a) Udržujte pracovný priestor čistý a dobre osvetlený. Neprehľadné, alebo tmavé priestory prispievajú k vzniku nehôd.
b) Elektrické náradie nepoužívajte vo výbušnom prostredí, napr. v prítomnosti horľavých kvapalín, plynov, alebo prachu. Elektrické náradie vytvára iskry, ktoré môžu zapáliť prach, alebo výpary.
c) Pri práci s elektrickým náradím zabráňte prístupu detí a okolostojacich osôb. Rozptýlenie môže spôsobiť stratu kontroly.

3.2) Elektrická bezpečnosť
a) Zástrčky elektrického náradia musia pasovať do zásuvky. Zástrčku nikdy nijako neupravujte. Nepoužívajte žiadne prechodové zástrčky s uzemnením.
Neupravené zástrčky a zodpovedajúce zásuvky znižujú riziko úrazu elektrickým prúdom.
b) Vyhnite sa kontaktu tela s uzemnenými povrchmi, ako sú potrubia, radiátory, sporáky a chladničky. V prípade uzemnenia tela hrozí zvýšené riziko úrazu elektrickým prúdom.
c) Nevystavujte elektrické náradie dažďu, alebo vlhkosti. Vniknutie vody do elektrického náradia zvyšuje riziko úrazu elektrickým prúdom.
d) Nezneužívajte šnúru. Nikdy nepoužívajte kábel na prenášanie, ťahanie, alebo odpojenie elektrického náradia. Kábel uchovávajte mimo dosahu zdrojov tepla, oleja, ostrých hrán a pohyblivých častí. Poškodené, alebo zamotané káble zvyšujú riziko úrazu elektrickým prúdom.
e) Pri používaní elektrického náradia vo vonkajšom prostredí používajte predlžovací kábel vhodný na vonkajšie použitie. Používanie kábla určeného na vonkajšie použitie znižuje riziko úrazu elektrickým prúdom.
f) Ak sa nedá zabrániť používaniu elektrického náradia vo vlhkom prostredí, musí sa použiť napájanie chránené prúdovým chráničom (RCD). Použitie prúdového chrániča znižuje riziko úrazu elektrickým prúdom.

3.3) Osobná bezpečnosť
a) Pri práci s elektrickým náradím buďte ostražití, sledujte, čo robíte, a používajte zdravý rozum. Nepoužívajte elektrické náradie, keď ste unavení, alebo pod vplyvom drog, alkoholu, alebo liekov. Chvíľková nepozornosť pri práci s elektrickým náradím môže mať za následok vážne poranenie.
b) Používajte osobné ochranné prostriedky. Vždy používajte ochranu očí. Ochranné prostriedky, ako je maska proti prachu, protišmyková bezpečnostná obuv, prilba, alebo chrániče sluchu, používané za vhodných podmienok, znížia počet zranení.
c) Zabráňte neúmyselnému spusteniu. Pred pripojením náradia k napájaciemu zdroju, alebo akumulátoru, pred jeho zdvihnutím, alebo prenášaním sa uistite, že je spínač vo vypnutej

polohe. Prenášanie elektrického náradia s prstom na spínači, alebo pripojenie elektrického náradia k zdroju napájania, ktorý má zapnutý spínač, môže spôsobiť nehodu.
d) Pred zapnutím elektrického náradia odstráňte všetky nastavovacie kľúče. Kľúč ponechaný na rotujúcej časti elektrického náradia môže spôsobiť poranenie.
e) Neustále udržujte správne držanie tela a rovnováhu. To umožňuje lepšie ovládanie elektrického náradia v neočakávaných situáciách.
f) Vhodne sa oblečte. Nenoste voľné oblečenie ani šperky. Vlasy a odev udržujte mimo dosahu pohyblivých častí. Voľný odev, šperky, alebo dlhé vlasy môžu byť vtiahnuté pohyblivými časťami zariadenia.
g) Ak je k dispozícii zariadenie na odsávanie a zber prachu, zabezpečte, aby bolo správne pripojené a používané. Používanie zariadenia na zachytávanie prachu môže znížiť nebezpečenstvo vzniku prachu.
h) Nedovoľte, aby ste sa v dôsledku častého používania náradia uspokojili a ignorovali pravidlá bezpečnosti náradia. Neopatrné konanie môže v zlomku sekundy spôsobiť vážne zranenie.

3.4) Používanie a starostlivosť o elektrické náradie
a) Nepoužívajte elektrické náradie násilím. Používajte správne elektrické náradie pre danú aplikáciu. Správne elektrické náradie vykoná prácu lepšie a bezpečnejšie pri rýchlosti, na ktorú bolo navrhnuté.
b) Nepoužívajte elektrické náradie, ak ho spínač nezapína, alebo nevypína. Každé elektrické náradie, ktoré sa nedá ovládať spínačom, je nebezpečné a musí sa opraviť.
c) Pred akýmkoľvek nastavovaním, výmenou príslušenstva, alebo skladovaním elektrického náradia odpojte zástrčku od zdroja napájania, alebo vyberte akumulátor, ak ho možno odpojiť. Takéto preventívne bezpečnostné opatrenia znižujú riziko náhodného spustenia elektrického náradia.
d) Nepoužívané elektrické náradie skladujte mimo dosahu detí a nedovoľte, aby s ním pracovali osoby, ktoré nie sú oboznámené s elektrickým náradím, alebo s týmto návodom. Elektrické náradie je v rukách nevyškolených používateľov nebezpečné.
e) Údržba elektrického náradia a príslušenstva. Skontrolujte, či nedošlo k nesprávnemu nastaveniu, alebo zaseknutiu pohyblivých častí, či nie sú poškodené a či nie sú prítomné iné podmienky, ktoré môžu ovplyvniť výkon elektrického náradia. V prípade poškodenia nechajte elektrické náradie pred použitím opraviť. Mnohé nehody sú spôsobené nedostatočnou údržbou elektrického náradia.
f) Udržujte rezné nástroje ostré a čisté. Správne udržiavané rezné nástroje s ostrými reznými hranami sa menej často zasekávajú a ľahšie sa s nimi manipuluje.
g) Používajte elektrické náradie, príslušenstvo, náradie s bitmi atď. v súlade s týmito pokynmi, pričom zohľadnite pracovné podmienky a vykonávanú prácu. Používanie elektrického náradia na iné práce, než na aké je určené, môže mať za následok vznik nebezpečnej situácie.
j) Rukoväte a úchopové plochy by mali byť suché, čisté a zbavené oleja a mastnoty. Klzké rukoväte a úchopové povrchy neumožňujú bezpečnú manipuláciu a ovládanie náradia v neočakávaných situáciách.
h) Elektrické náradie dajte opraviť kvalifikovanému servisnému technikovi, ktorý používa iba identické náhradné diely. Tým sa zabezpečí zachovanie bezpečnosti elektrického náradia.
Použité piktogramy a symboly



Symbol znamená, že pred spustením si musíte pozorne prečítať návod na obsluhu.



Oceľ označujú symboly CE Designated, prešla špecializovanými testami a spĺňa základné kvalitatívne a bezpečnostné normy obsiahnuté v tzv. Smernice nového prístupu.



Tento symbol znamená, že použité elektrické a elektronické zariadenia by sa nemali likvidovať s iným odpadom.



Symbol desať znamená, že treba použiť ochranu rúk



Symbol desať znamená, že treba použiť ochranu zraku



Symbol desať znamená, že treba použiť ochranu sluchu



Symbol desať znamená, že by sa mali používať prostriedky na ochranu dýchacích ciest



Symbol desať označuje zariadenia triedy ochrany II. Kryt prístroja nie je potrebné pripájať k ochrannému uzemňovaciemu vodiču



Nebezpečenstvo poranenia! Držte ruky a iné časti tela mimo dosahu ovládacieho noža

4. Technické údaje

model	napätie	Výkon S6 25%	priemer kotúča	maximálna rýchlosť	veľkosť pracovnej dosky	WAWAakustický výkon L K =3 dB	hmotnosť
B4130	230 V/ 50 Hz	1700 W	210x30 mm	4800 otáčok za minútu	485x445 (515) mm	100,5 dB(A)	14 kg

Hĺbka rezu: pri uhle 90˚- 48 mm, pri uhle 45˚- 45 mm

S6 - prerušovaná prevádzka s intervalmi voľnobehu. Aby sa predišlo neprípustnému prehriatiu motora, mal by byť motor poháňaný 25 % prevádzkového času pri uvedenom menovitom výkone (2,5 min) a potom musí bežať bez záťaže zvyšných 75 % prevádzkového času (7,5 min).

5. Prevádzka

a) Vybalenie stroja

Spotrebič a obalové materiály nie sú hračky! Deti sa nesmú hrať s plastovými vreckami, fóliou a malými časťami! Hrozí riziko prehltnutia a udusenia.
Otvorte škatuľu a vyberte príslušenstvo, paralelné vedenie, uhlové vedenie a stroj. Stroj umiestnite na tvrdý povrch, alebo pracovný stôl. Skontrolujte, či stroj nie je poškodený a skontrolujte príslušenstvo, či je tam všetko.

- Ochranný kryt pílového kotúča
- Tlačná tyč
- Paralelné vedenie
- Priečna zarážka
- Rozšírenie šírky stola
- Koncové diely a skrutky na zväčšenie šírky stola
- Montážne prvky
- Kľúč na očká, 19/10 mm
- Kľúč na očká, 7/8 mm
- Návod na obsluhu

(b) Opis zariadenia

1. Stôl píly
2 Priečka
3. Štiepací nôž
4. Ochranný kryt rezného kotúča
4a. Skrutka (ochrana pílového kotúča)
5. Rezný kotúč
6. Stolová vložka
7. Paralelné vedenie
8. Ručné koliesko (hĺbka rezu)
9. Uzamykateľná rukoväť
10. Spínač preťaženia
11. Spínač zapnutia/vypnutia
12. Gumová pätka
13. Háčik na náradie
14. Zatláčadlo
15. Blokovací gombík
15a. Upevňovacia doska
16. Rukoväť
16a. Skrutka (paralelné vedenie)
17. Doraz koľajnice
18. Skrutka s vrúbkovaním (priečny posun)
19. Otočná rukoväť
20. Krúžkový kľúč, 7/8 mm
21. Krúžkový kľúč, 19/10 mm
22. Rozšírenie šírky stola
23. Vodiaca rúrka
24. Koncový prvok
25. Skrutka (koncová časť)
26. Skrutka s vrúbkovaním (rozšírenie šírky stola)
27. Vodiace puzdro
28. Skrutka na nastavenie výšky
29. Poistná matica
30. Podpera
31. Otvor (rozdeľovač)
32. Skrutka (stolová vložka)
33. Upevňovacia skrutka (rozdeľovač)
34. Skrutka (ochranný kryt rezacieho kotúča)
35. Ochranný kryt rezného kotúča
36. Port na odsávanie prachu
37. Drážka (dorazová lišta)
38. Stupnica
39. Drážka (dorazová lišta)
40. Drážka (stôl píly)
41. Sieťový kábel

Pro-Tech shop

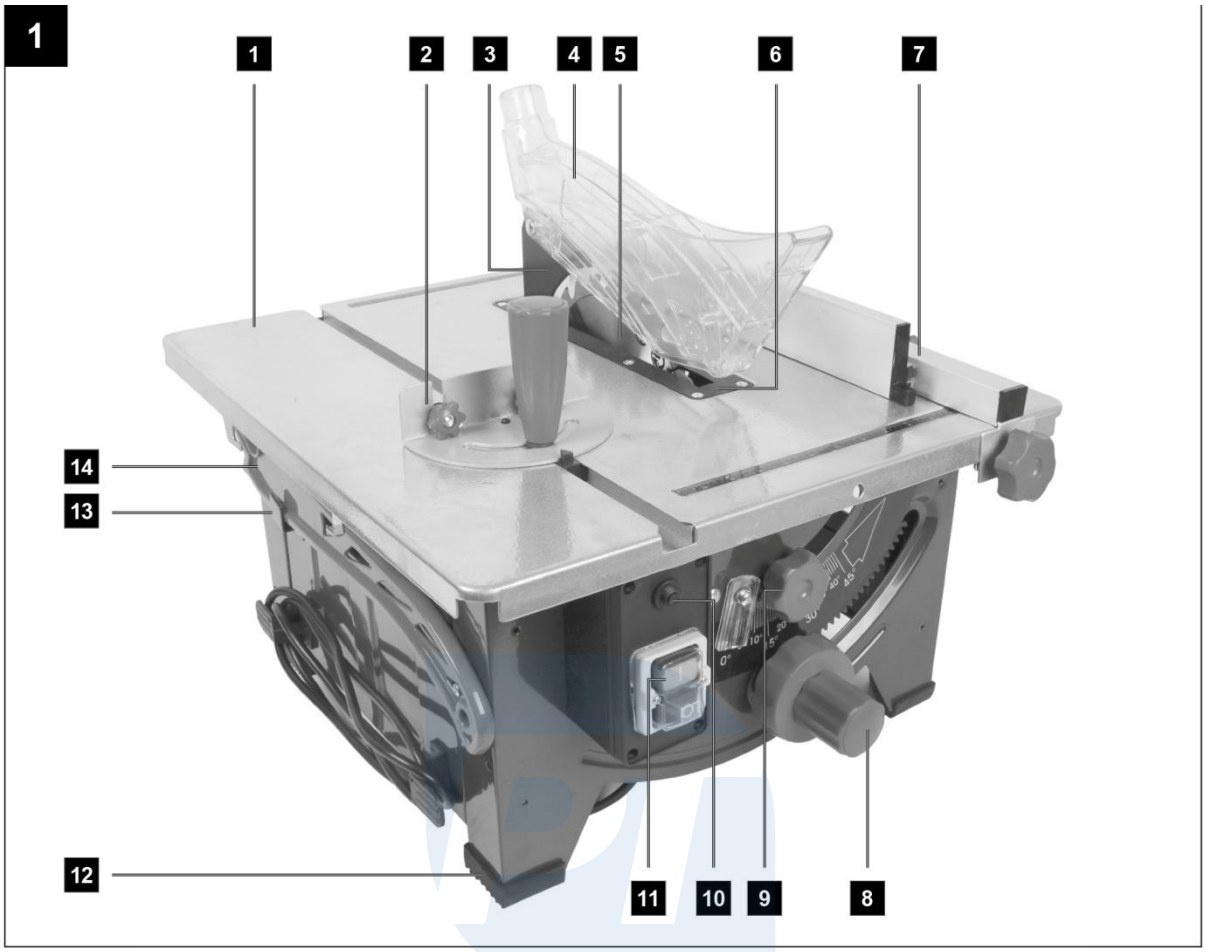
1
1
2
3
4
5
6
7
14
13
12
11
10
9
8

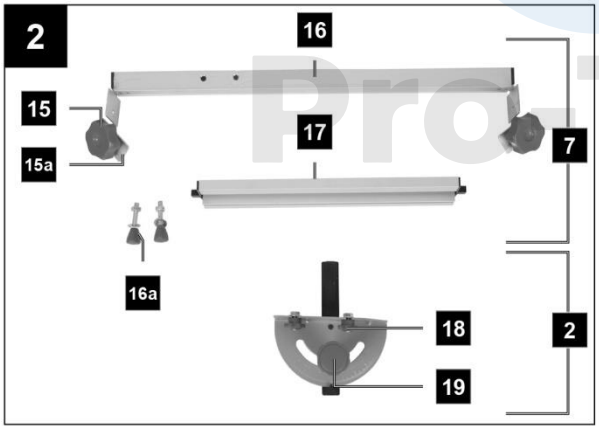
2
16
15
15a
17
7
16a
18
19
2

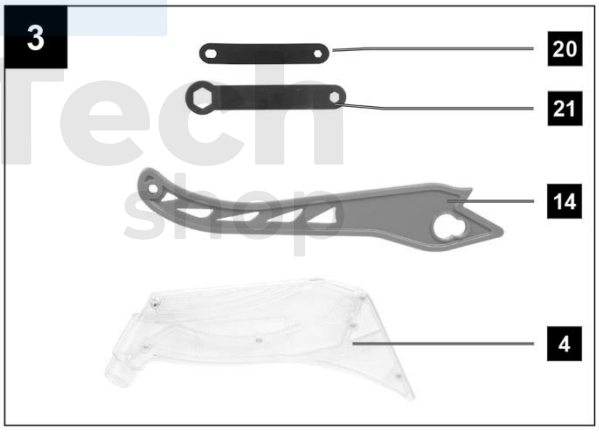
3
20
21
14
4

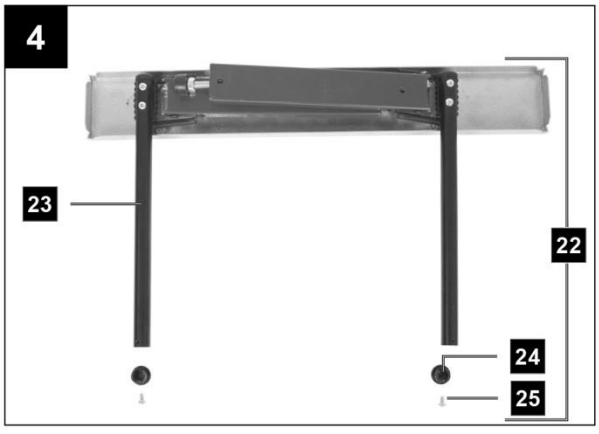
4
23
22
24
25

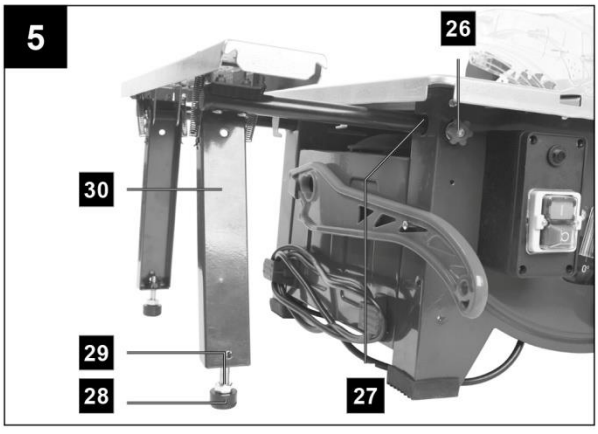
5
26
30
29
28
27

c) Montáž
VAROVANIE: Pred údržbou, nastavovaním, alebo montážou stolovej píly odpojte sieťovú zástrčku.

Pred montážou zariadenia: - Všetky dodané diely položte na rovný povrch. - zoskupte rovnaké diely.

POZNÁMKA:
- šesťhranné matice a podložky sú zaistené podložkou, podložka musí byť nasadená pod maticou
- skrutky zasuňte zvonku dovnútra, spoje zaistite maticami zvnútra
- matice a skrutky počas montáže uťahujte len do takej miery, aby nemohli spadnúť, ak sú skrutky a matice dotiahnuté, konečná montáž nemusí byť možná.

Montáž rozšírenia šírky stola (obr. 4-6)

1. Uvoľnite závitové skrutky (26) (obr. 5). POZNÁMKA: neuvoľňujte závitové skrutky (26) príliš hlboko.
2. Vložte vodiace trubky (23) rozšírenia šírky stola (22) do vodiacich puzdier (27) (pozri obr. 4/5).
3. Vložte hroty (24) do vodiacich trubíc (23) predĺženia šírky stola (22) podľa obr. 6.
4. Koncovky (24) upevnite pomocou skrutiek (25), ako je znázornené na obr. 6.
5. Predĺženie stola (22) úplne vytiahnite a upevnite pomocou závitových skrutiek (26) (obr. 5).
6. Teraz rozložte oporné nohy (30).
7. Vyrovnajte predĺženie stola (22) vodorovne so stolovou pílou.
8. Uvoľnite kontramatky (29) na príslušnej podpernej nohe (30) a podľa potreby nastavte výškovú nastavovaciu skrutku (28).
9. Následne utiahnite poistné matice (29). Ak nepotrebujete predĺženie stola (22), zmontovať oporné pätky (30).

Inštalácia/odstránenie štítu (obrázok 7)

1. Uvoľnite krídlovú maticu (4a) krytu pílového kotúča (4) a zasuňte posuvnú skrutku (4b) do vodidla tak, aby bola v otvore odkrytá tenšia časť čapu.
2. Zhora nasaďte ochranný kryt pílového kotúča (4) na štiepací klin (3) tak, aby bol kolík pevne usadený v priehlbine štiepacieho klina (31).
3. Zasuňte kolík do vodidla tak, aby sa zasúvacia skrutka (4b) dostala do pripraveného otvoru.
4. Otočte krídlovou maticou (4a) v smere hodinových ručičiek, aby ste zabezpečili ochranný kryt pílového kotúča v správnej polohe.
5. Uistite sa, že sa ochranný kryt pílového kotúča (4) môže voľne pohybovať.
6. Demontáž sa vykonáva v opačnom poradí.

VAROVANIE: Pred začatím rezania musí byť ochranný kryt pílového kotúča (4) spustený na rezaný materiál. Po nasadení skontrolujte, či ochranný kryt pílového kotúča(4) funguje správne. Zdvihnite ochranný kryt pílového kotúča a potom ho

uvoľnite. Ochranný kryt pílového kotúča by sa mal automaticky vrátiť do pôvodnej polohy.



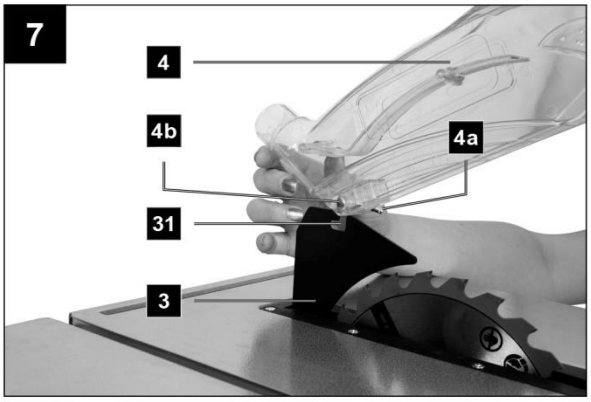

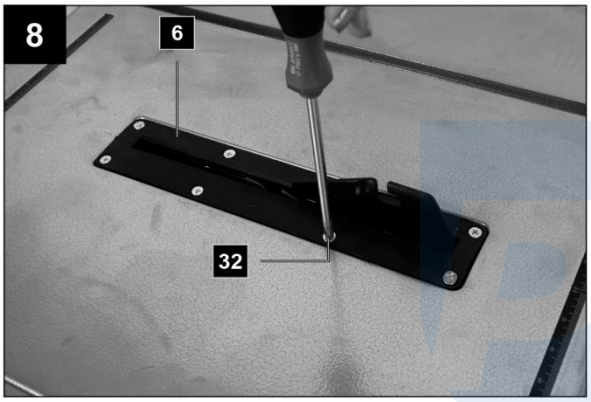

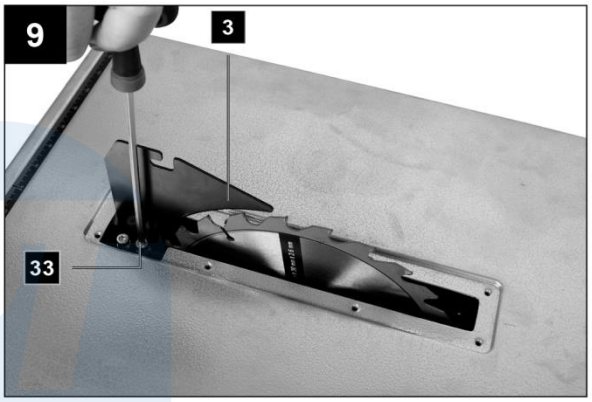

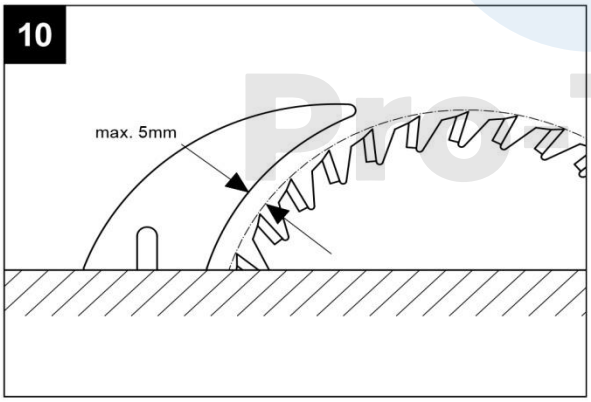

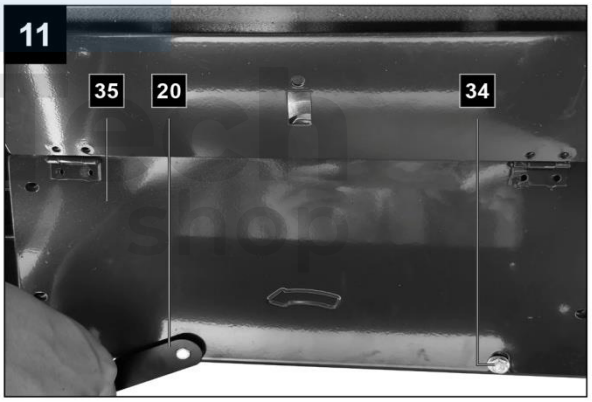

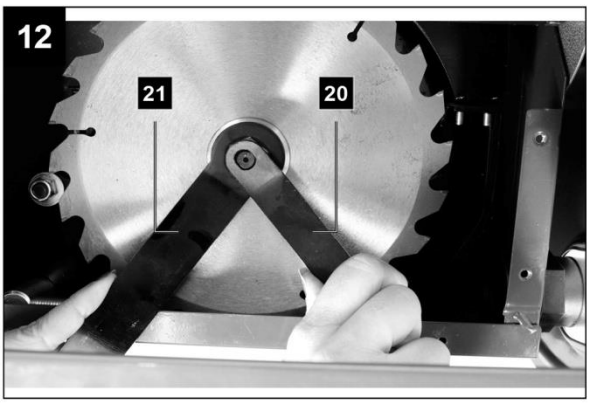

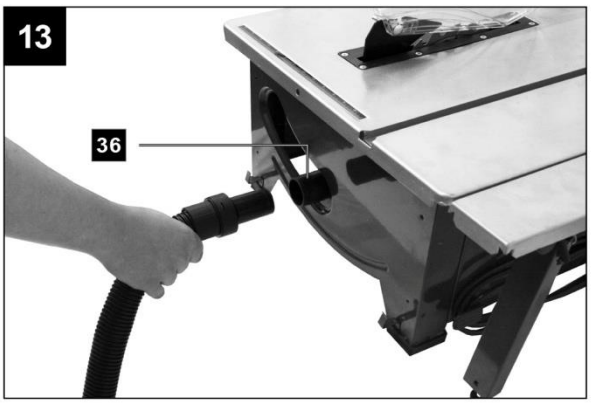

Demontáž/montáž stolovej vložky (obr. 8)

POZNÁMKA: Ak je opotrebovaná, alebo poškodená, vložka stola (6) sa musí vymeniť, inak hrozí zvýšené riziko poranenia.

1. Presuňte pílový kotúč do dolnej polohy (pozri 9.2).
2. Odstráňte ochranný kryt pílového kotúča (4).
3. Odstráňte skrutky vložky stola (32).
4. Odstráňte vložku stola (6).
5. Namontujte vložku stola (6) v opačnom poradí.

Nastavenie rozdeľovacieho klinu (obrázok 9)

VAROVANIE: Vytiahnite sieťovú zástrčku.

VAROVANIE: Nastavenie kotúča (5) by sa malo skontrolovať po každej výmene.
1. Nastavte pílový kotúč (5) na maximálnu hĺbku rezu, presuňte ho do polohy 0° a zaistite (pozri 9.2).
2. Odstráňte ochranný kryt pílového kotúča (4) (pozri 8.3).
3. Odstráňte vložku stola (6) (pozri 8.4).
4. Uvoľnite upevňovacie skrutky (33).
5. Nastavte štiepací klin (3) tak, aby
a) vzdialenosť medzi kotúčom (5) a klinom (3) bola max. 5 mm (obr. 10) a
b) kotúč (5) bol rovnobežný s klinom (3).
6 Utiahnite upevňovacie skrutky (33) a vymeňte vložku stola (6) (pozri 8.4).
7 Znovu namontujte ochranný kryt pílového kotúča (4) (pozri 8.3).

Montáž/výmena kotúča (obr. 11, 12)

VAROVANIE: Vytiahnite sieťovú zástrčku a nasaďte si ochranné rukavice.

1. Odstráňte kryt pílového kotúča (4) (pozri 8.3).
2. Uvoľnite skrutky (34) na spodnom kryte pílového kotúča (35) a otvorte ho.
3. Uvoľnite maticu tak, že na maticu nasadíte 19 mm krúžkový kľúč (21) a hriadeľ motora pridržíte 8 mm krúžkovým kľúčom (20) (pozri obr. 12).
POZNÁMKA: Maticu otáčajte v smere otáčania kotúča.
4. Odstráňte vonkajšiu prírubu a starý kotúč stiahnite dole a odpojte pod uhlom od vnútornej príruby.
5. Pred nasadením nového kotúča prírubu starostlivo očistite drôtenou kefou.
6. Nový kotúč nasaďte v opačnom poradí a utiahnite.

VAROVANIE: Dávajte pozor na smer otáčania.

Uhol rezania zubov musí byť v smere otáčania, t. j. smerom dopredu (pozri šípku na kryte pílového kotúča (4)).
7. Zatvorte spodný kryt pílového kotúča (35) a utiahnite skrutky (34).

8. Nasaďte ochranný kryt pílového kotúča (4) a nastavte ho (pozri 8.3).

POZNÁMKA: Pred ďalšou prevádzkou píly skontrolujte bezpečnostné zariadenia.

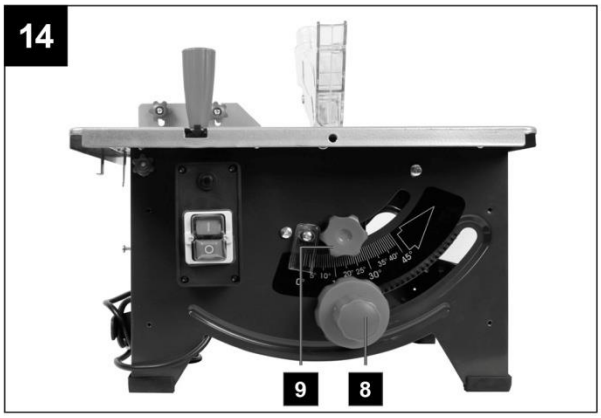

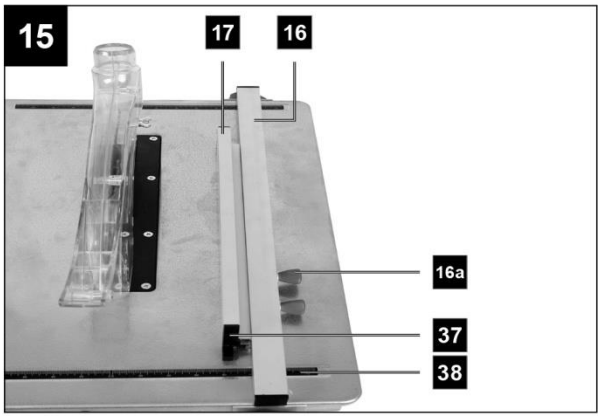

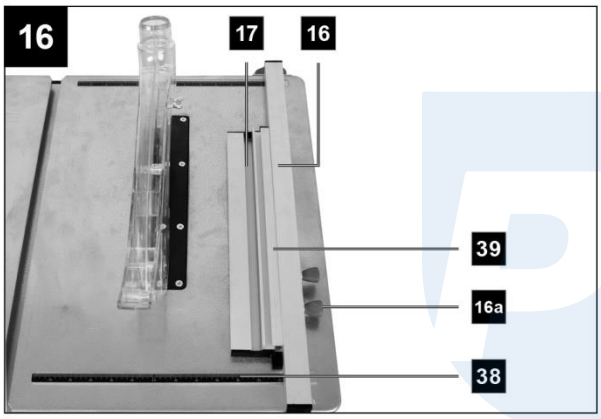

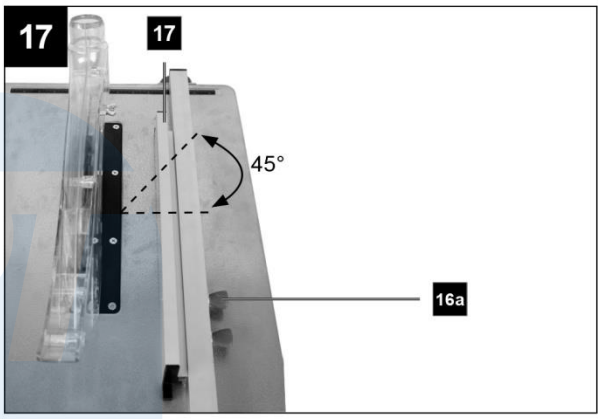

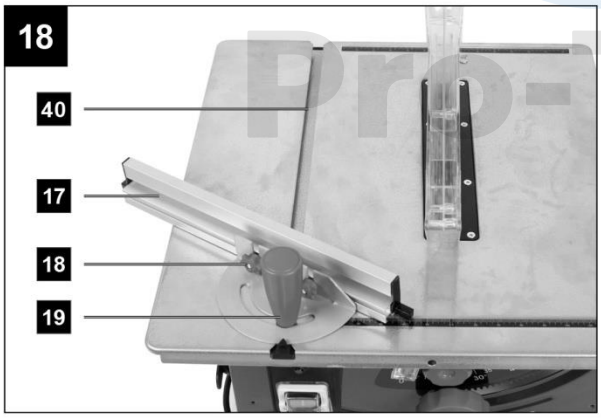



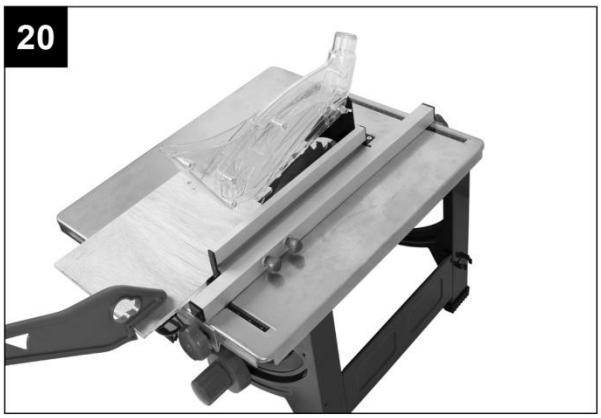

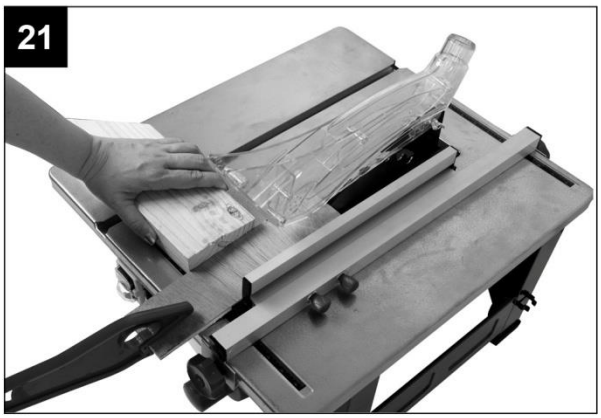

Montáž paralelného obmedzovača (obr. 2, 15)

1. Pripevnite držiak (16) k stolu pomocou aretačných gombíkov (15) a upínacích dosiek (15a).
2. Uistite sa, že držiak (16) je rovnobežný s kotúčom (5). V prípade potreby ju znovu nastavte pomocou stupnice (38).
3. Posuňte posuvný blok pozdĺž drážky (37) v dorazovej lište (17).
4. Pripevnite dorazovú lištu (17) k držiaku (16) pomocou skrutiek (16a).

Montáž priečneho dorazu (obr. 18)

1. Vložte priečny doraz (2) do drážky (40) stola píly (1).
2. Uvoľnite otočnú rukoväť (19).
3. Otáčajte krížovým dorazom (2), kým šípka neukazuje na požadovaný uhol.
4. Utiahnite otočnú rukoväť (19).

Odsávanie pilín (obr. 13)

POZNÁMKA: Stroj prevádzkujte len s odsávacím systémom.
K odsávaciemu otvoru (36) pripojte vhodný systém na odsávanie triesok (nie je súčasťou dodávky).
POZNÁMKA: Skontrolujte a vyčistite odsávacie kanály

(d) Prevádzka zariadenia

Vypínač (11)

- Píla sa zapína stlačením zeleného tlačidla "I". Pred začatím rezania počkajte, kým pílový kotúč nedosiahne maximálne otáčky. -
Ak chcete pílu vypnúť, stlačte červené tlačidlo "0".

Spínač preťaženia (10)

Motor spotrebiča je chránený proti preťaženiu spínačom preťaženia (10). Ak sa prekročí menovitý prúd, spínač preťaženia (10) vypne spotrebič. Ak sa tak stane, vykonajte nasledujúce kroky:
- nechajte spotrebič niekoľko minút vychladnúť.
- Stlačte spínač preťaženia (10).
- zapnite spotrebič stlačením zeleného tlačidla "I".

Nastavenie hĺbky rezu (obr. 1)

Kotúč (5) môžete nastaviť na požadovanú hĺbku rezu otáčaním gombíka (8).
- Proti smeru hodinových ručičiek: väčšia hĺbka rezu
- V smere hodinových ručičiek: menšia hĺbka rezu
Nastavenie skontrolujte skúšobným rezom.

Nastavenie uhla (obr. 14)

Kotúčom možno vykonávať rezy pod uhlom 0°-45° vľavo od paralelného dorazu (7).
Pred každým rezom skontrolujte, či nemôže dôjsť ku kolízii medzi dorazovou lištou (17), priečnym dorazom (2) a kotúčom (5).
1. Uvoľnite aretačnú rukoväť (9).
2. Otáčaním gombíka (8) nastavte požadovaný uhol na stupnici.
3. uzamknite aretačnú rukoväť (9) v požadovanom uhle.

Výška obmedzovača (obrázky 15, 16)

- Zarážka (17) paralelného dorazu (7) má dve vodiace plochy v rôznych výškach.
- V závislosti od hrúbky rezaného materiálu by sa mala dorazová lišta (17) použiť tak, ako je znázornené na obr. 15 pre hrubý materiál (hrúbka obrobku nad 25 mm) a ako je znázornené na obr. 16 pre tenký materiál (hrúbka obrobku pod 25 mm).

Posunutie dorazovej lišty (obrázky 15, 16)

1. Ak chcete presunúť dorazovú lištu (17) na spodnú plochu vodidla, uvoľnite dve skrutky (16a), aby ste uvoľnili dorazovú lištu (17) z držiaka (16).
2. Potiahnite dorazovú lištu (17) pozdĺž drážky a smerom von.
3. Otočte dorazovú lištu (17) a posuňte posuvný blok pozdĺž druhej drážky (39).
4. Rovnakým spôsobom sa presuňte na vyššiu vodiacu plochu.

Šírka rezu (obrázky 15, 16)

- Pri rezaní pozdĺžnych častí dreva použite paralelný doraz (7). - Paralelný doraz (7) môže byť namontovaný na oboch stranách stola píly (1). - Paralelný doraz (7) možno nastaviť na požadovaný rozmer pomocou stupnice (38) na stole píly (1). - Utiahnite dva zaisťovacie gombíky (15), aby ste paralelný doraz (7) upevnili na mieste. - Pred rezaním skutočného obrobku vykonajte skúšobný rez na zmeranie šírky. Vyhnete sa tak nepresnostiam so stupnicou alebo nastavením.

Nastavenie dĺžky dorazu (obr. 15, 17)

Aby sa zabránilo zaseknutiu rezaného materiálu, môže sa dorazová lišta (17) pohybovať v pozdĺžnom smere.
Všeobecne platí: zadná hrana dorazu by mala pretínať pomyselnú čiaru, ktorá začína približne v strede noža a vedie dozadu pod uhlom 45°:
1. Nastavte požadovanú šírku rezu.
2. Uvoľnite skrutky (16a) a posuňte vodidlo (17) dopredu natoľko, aby sa dotýkalo pomyselnej čiary 45°.

3 Opäť utiahnite skrutky (16a).

Použitie priečneho dorazu (obrázok 18)

Počas orezávania musí byť priečny doraz (2) vysunutý z paralelného dorazu (7) pomocou dorazovej tyče (17) (obr. 18).

Predĺženie priečnej lišty

1. Odstráňte dorazovú lištu (17) z paralelného dorazu (7). Na tento účel uvoľnite skrutky (16a) a uvoľnite dorazovú lištu (17) z držiaka (16).
2. Posuňte posuvný blok pozdĺž drážky v dorazovej lište (17).
3. Upevnite dorazovú lištu (17) pomocou skrutiek s palcom (18) na priečny doraz (2).

POZOR,
dorazovú lištu (17) netlačte príliš ďaleko smerom k nožu (5). Vzdialenosť medzi dorazovou lištou (17) a nožom (5) by mala byť približne 2 cm.

(e) Prevádzkové odporúčania

1) Udržujte ochranné kryty na mieste. Ochranné kryty musia byť v dobrom technickom stave a správne namontované. Ochranný kryt, ktorý je uvoľnený, poškodený, alebo nefunguje správne, sa musí opraviť, alebo vymeniť.
2) Vždy používajte ochranný kryt pílového kotúča, štiepacieho klinu pri každom pílení. Pri operáciách pílenia, pri ktorých pílový kotúč úplne prereže hrúbku obrobku, pomáha ochranný kryt a ďalšie bezpečnostné zariadenia znížiť riziko poranenia.
3) Na konci pracovných operácií, pri ktorých je potrebné odstrániť ochranný kryt, alebo štiepací klin (napr. pri vytváraní ohybov a vrubov, rezaní drážok, alebo rezaní s rotáciou), sa musí ochranný systém okamžite nasadiť späť. Ochranný kryt pomáha znižovať riziko poranenia.
4) Pred zapnutím spínača sa uistite, že sa kotúč nedotýka ochranného krytu, štiepacieho klinu, alebo obrobku. Neúmyselný kontakt týchto predmetov s kotúčom môže spôsobiť nebezpečenstvo.
5) Nastavte štiepací klin tak, ako je popísané v tomto návode na obsluhu. Nesprávne rozmiestnenie, umiestnenie a nastavenie môže spôsobiť, že štiepací klin nebude účinný pri zabraňovaní spätnému rázu.
6) Aby štiepací klin fungoval, musí byť zaháknutý do obrobku. Klin je neúčinný pri rezaní obrobkov, ktoré sú príliš krátke na to, aby sa dali pripojiť k štiepaciemu klinu. Za takýchto podmienok nemôže klin zabrániť spätnému rázu.
7) Pre štiepací klin použite vhodný kotúč. Aby klin správne fungoval, priemer kotúča musí zodpovedať príslušnému štiepaciemu klinu, telo kotúča musí byť tenšie ako hrúbka štiepacieho klinu a šírka rezu kotúča musí byť širšia ako hrúbka štiepacieho klinu.
8) Obrobok sa musí viesť len v smere opačnom, ako je smer otáčania pílového kotúča. Vedenie obrobku v rovnakom smere, ako je smer otáčania nad stolom, môže viesť k vtiahnutiu obrobku a rúk.
9) Pri vykonávaní pozdĺžnych rezov nikdy nepoužívajte na vedenie obrobku pokosový doraz a pri vykonávaní priečnych rezov s pokosovým dorazom nikdy nepoužívajte paralelný doraz navyše na pozdĺžne nastavenie. Súčasné vedenie obrobku pomocou paralelného dorazu a skoseného dorazu zvyšuje pravdepodobnosť zaseknutia noža a vzniku spätného rázu.
10) Pri vykonávaní pozdĺžnych rezov vždy aplikujte posuvnú silu na obrobok medzi dorazovú lištu a kotúč. Ak je vzdialenosť medzi dorazovou lištou a kotúčom menšia ako 150 mm, použite prítlačný blok a ak je vzdialenosť menšia ako 50 mm, použite prítlačný blok. Tento typ pracovnej pomôcky zabezpečuje, že vaše ruky zostanú v bezpečnej vzdialenosti od čepele.

11) Nikdy nepoužívajte poškodený, alebo čiastočne opotrebené zatláčadlo. Poškodené zatláčadlo sa môže zlomiť a spôsobiť, že vaša ruka spadne do čepele.
12) Nikdy nepracujte "z ruky". Na polohovanie a vedenie obrobku vždy používajte paralelný doraz, alebo diagonálny doraz. "Voľná ruka" znamená podopieranie, alebo vedenie obrobku rukami namiesto použitia paralelného dorazu, alebo šikmého dorazu. Rezanie voľnými rukami vedie k nesprávnemu nastaveniu, zaseknutiu a spätnému rázu.
13) Nikdy nesiahajte okolo, alebo nad rotujúcu kotúčovú pílu. Siahanie nad obrobok môže viesť k náhodnému kontaktu s rotujúcim kotúčom.
14) Dlhé, alebo široké obrobky podopierajte na zadnej, alebo bočnej strane stola píly tak, aby zostali vo vodorovnej polohe. Dlhé, alebo široké obrobky majú tendenciu nakláňať sa cez okraj stola píly; to vedie k strate kontroly, zaseknutiu kotúča a spätnému rázu.
15) Obrobok veďte stabilne a rovnomerne. Obrobok neohýbajte ani nekrúťte. Ak sa kotúč zasekne, okamžite vypnite elektrické náradie, odpojte sieťovú zástrčku a odstráňte príčinu zaseknutia. Ak sa pílový kotúč zasekne o obrobok, môže dôjsť k spätnému rázu, alebo zablokovaniu motora.
16) Neodstraňujte čiastočne narezaný materiál, keď je píla v chode. Čiastočne odpílený materiál môže uviaznuť medzi pílovým kotúčom a dorazovou lištou, alebo v ochrannom kryte a počas odstraňovania môže vtiahnuť prsty. Pred odstraňovaním materiálu pílu vypnite a počkajte, kým sa pílový kotúč zastaví.
17) Pri podrezávaní obrobkov tenších ako 2 mm použite prídavný paralelný doraz v kontakte s povrchom stola. Tenké obrobky sa môžu zaseknúť pod paralelným dorazom a viesť k spätnému rázu.

Spätný ráz - príčiny a príslušné bezpečnostné pokyny.

Spätný ráz je náhla reakcia obrobku na zachytenie alebo zaseknutie pílového kotúča, alebo na rez vytvorený v obrobku pod uhlom k kotúču, alebo ak sa časť obrobku zasekne medzi kotúč a paralelný doraz, alebo iný nehybný predmet. Vo väčšine prípadov s odskokom sa obrobok zachytí za zadnú časť pílového kotúča, zdvihne sa zo stola píly a pritlačí sa k obsluhe. Spätný ráz je dôsledkom nesprávneho, alebo chybného používania kotúčovej píly. Dá sa mu predísť prijatím vhodných bezpečnostných opatrení, ktoré sú opísané nižšie.

1) Nikdy nestojte priamo v línii s kotúčom. Vždy stojte na strane kotúča, kde sa nachádza dorazová lišta. V prípade spätného rázu môže byť obrobok veľkou rýchlosťou tlačený smerom k osobám, ktoré stoja pred kotúčom, alebo v jednej línii s ním.
2) Nikdy nesiahajte nad kotúč, alebo zaň, aby ste ťahali, alebo podopierali obrobok. Môže to mať za následok náhodný kontakt s kotúčom, alebo spätný ráz môže spôsobiť vtiahnutie prstov.
3) Počas pílenia nikdy nedržte ani netlačte obrobok proti rotujúcemu kotúču. Tlačenie obrobku na kotúč počas pílenia vedie k zaseknutiu a spätnému rázu.
4) Vyrovnajte dorazovú lištu rovnobežne s pílovým kotúčom. Nevyrovnaná dorazová lišta tlačí obrobok proti čepeli a spôsobuje spätný ráz.

5) Pri chránených rezoch (napr. ohyby, drážky, alebo drážky pri sústružení) použite prítlačnú manžetu na vedenie obrobku k stolu a dorazovú lištu. Pomocou prítlačného goliera môžete

lepšie kontrolovať obrobok v prípade odrazu.
6) Podopierajte veľké dosky, aby ste predišli riziku spätného rázu zaseknutého kotúča. Veľké panely sa môžu ohnúť pod vlastnou váhou. Panely musia byť podopreté vo všetkých bodoch, kde visia z povrchu stola.
7) Pri rezaní predmetov, ktoré sú skrútené, zauzlené, alebo pokrútené, alebo ktoré nemajú rovnú hranu, ktorá sa dá použiť na ich vedenie pomocou diagonálneho dorazu, alebo pozdĺž dorazovej lišty, dbajte na zvýšenú opatrnosť. Skrútený, zauzlený, alebo pokrivený obrobok je nestabilný a spôsobuje nesúososť drážky s kotúčom, zaseknutie a spätný náraz.
8) Nikdy nepíľte viac obrobkov uložených na sebe, alebo za sebou. Kotúč sa môže zachytiť o jeden, alebo viac dielov a spôsobiť spätný ráz.
9) Ak chcete znovu spustiť pílu, ktorej kotúč je vložený do obrobku, vycentrujte kotúč v drážke píly tak, aby sa zuby píly nezachytili o obrobok. Ak sa kotúč zasekne, môže pri opätovnom spustení píly zdvihnúť obrobok a spôsobiť spätný ráz.
10) Pílový kotúč udržiavajte vždy čistý, ostrý a správne zarovnaný. Nikdy nepoužívajte ohnutý pílový kotúč alebo kotúč s prasknutými alebo zlomenými zubami. Ostré a správne nastavené pílové listy minimalizujú zaseknutie, zablokovanie a spätný ráz.

(f) Bezpečnostné pokyny pre manipuláciu s reznými kotúčmi

1 Dávajte pozor na maximálnu rýchlosť. Neprekračujte maximálnu rýchlosť uvedenú na používanom nástroji.
2. Všímajte si smer otáčania motora a kotúča.
3. Z upínacích plôch očistite mastnotu, olej a vodu.
4. Nepoužívajte žiadne voľné redukčné krúžky, alebo redukčné objímky na zmenšenie otvorov v kotúčových pílach.
5. Dbajte na to, aby pevné redukčné krúžky pre osadzovací nástroj mali rovnaký priemer a najmenej 1/3 rezného priemeru.
6. Zabezpečte, aby pevné redukčné krúžky boli navzájom rovnobežné.
7. Pred použitím akéhokoľvek náradia sa uistite, že sú všetky ochranné zariadenia správne nasadené.
8) Pred použitím sa uistite, že všetky používané nástroje zodpovedajú špecifikáciám elektrického náradia a sú správne namontované.
9. Používajte len kotúč s priemerom, ktorý zodpovedá špecifikáciám píly.
10. Používajte len pílové kotúče, ktoré majú označené rovnaké alebo vyššie otáčky, ako sú označené na elektrickom náradí.
11. Používajte len pílové kotúče, ktoré sú v súlade s normou EN 847-1. Pozor! Pri výmene pílového kotúča dbajte na to, aby šírka rezu nebola menšia a hrúbka kotúča nebola väčšia ako hrúbka rozperného klina.
12. Pri pílení dreva a plastov zabráňte prehriatiu zubov píly. Znížte rýchlosť posuvu, aby ste zabránili roztaveniu plastu.

(g) Pracovné pokyny

- Po každom novom nastavení sa odporúča vykonať skúšobný rez na kontrolu nastavených rozmerov.

- Po zapnutí píly počkajte, kým pílový kotúč dosiahne maximálne otáčky, a až potom začnite rezať.
- Pri začatí rezania dbajte na zvýšenú opatrnosť.
- Stroj nikdy nepoužívajte bez funkcie odsávania.
- Pravidelne kontrolujte a čistite odsávacie kanály.

Vytváranie rezov (obr. 19)

Pri rezaní sa píli pozdĺž vlákien dreva. Jedna hrana obrobku sa pritlačí k paralelnému dorazu (7), zatiaľ čo plochá strana leží na stole píly (1).
Ochranný kryt pílového kotúča (4) musí byť vždy spustený na obrobok. Pri pozdĺžnom rezaní nikdy nezaujímajte pracovnú polohu v línii so smerom rezania.
1. Nastavte paralelný doraz (7) podľa výšky obrobku a požadovanej šírky.
2. Zapnite pílu.
3. Položte ruky (so zaťatými prstami) naplocho na obrobok a zasuňte obrobok pozdĺž paralelného dorazu (7) do pílového kotúča (5).
4. Obrobok veďte zo strany ľavou, alebo pravou rukou (v závislosti od polohy paralelného dorazu) len po predný okraj krytu pílového kotúča (4).
5. Obrobok vždy zatlačte do konca štiepacieho klinu (3).
6. Rezaný kus zostáva na stole píly (1), kým sa pílový kotúč (5) nevráti do svojej pokojovej polohy.
7. dlhé kusy musia byť na konci rezu zaistené proti vypadnutiu (napr. valčekovým stojanom a pod.).
POZNÁMKA: Paralelný doraz musí byť zarovnaný rovnobežne s pílovým kotúčom. V pravidelných intervaloch, najmä počas používania a po dlhšej dobe nepoužívania, kontrolujte zarovnanie a uistite sa, či je paralelný doraz pevne usadený. V prípade potreby znovu utiahnite skrutku a nastavte paralelný doraz. Vibrácie môžu spôsobiť uvoľnenie skrutiek a zmenu polohy paralelného dorazu.

Rezanie úzkych predmetov (obr. 20)

Pri rezaní obrobkov so šírkou menšou ako 120 mm nezabudnite použiť posúvač (14). Zatláčadlo (14) sa dodáva spolu s pílou! Opotrebovaný, alebo poškodené zatláčadlo sa musí okamžite vymeniť.
1. Nastavte paralelný doraz (7) na požadovanú šírku obrobku.
2. Obrobok vkladajte oboma rukami. Zatláčadlo (14) používajte vždy v oblasti pílového kotúča.
3. Obrobok vždy zatlačte do konca štiepacieho klinu (3).
VAROVANIE: Pri krátkych obrobkoch používajte zatláčadlo od začiatku (14).

Rezanie veľmi úzkych obrobkov (obr. 21)

Pri rezaní veľmi úzkych obrobkov so šírkou 30 mm, alebo menej použite tlačný blok. Tlačný blok sa nedodáva s pílou! Keď sa tlačný blok opotrebuje, okamžite ho vymeňte. Počas rezania sa môže zaseknúť medzi paralelným dorazom a kotúčom, môže byť zachytený kotúčom a

vymrštený zo stroja. Preto je v tomto prípade najlepšie použiť spodnú vodiacu plochu paralelného dorazu (pozri Obrázok 16).
V prípade potreby nastavte cez dorazovú lištu
1 Nastavte paralelný doraz na požadovanú šírku obrobku.
2. Pomocou prítlačného bloku pritlačte obrobok k dorazovej lište a zatlačte obrobok pomocou prítlačného bloku (14) na koniec štiepačky.

Vykonávanie šikmých rezov (obr. 22)

Šikmé rezy sa musia vždy vykonávať pomocou paralelného dorazu (7). Paralelný doraz (7) musí byť vždy na pravej strane pílového kotúča. V opačnom prípade môže počas rezania dôjsť k zaseknutiu obrobkov medzi paralelným dorazom a pílovým kotúčom a k ich vymrštеniu pri vysokej rýchlosti.
1. Nastavte pílový kotúč (5) na požadovaný uhol (pozri 9.3).
2. Nastavte paralelný doraz (7) podľa šírky a výšky obrobku (pozri 9.4).
3. vykonajte rez podľa šírky obrobku (pozri 10.1).



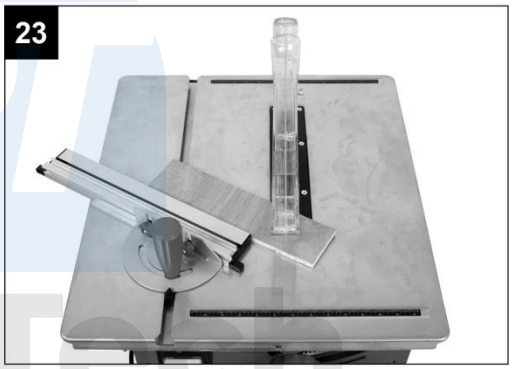



Vytváranie priečnych rezov (obrázok 23)

1. Vložte priečny doraz (2) do drážky (40) stola píly a nastavte ho na požadovaný uhol.
2. Použite dorazovú lištu (17).
3. Obrobok pevne pritlačte k priečnemu dorazu (2).
4. Zapnite pílu.
5. Posuňte priečny doraz (2) a obrobok smerom k pílovému kotúču (5), aby ste vykonali rez.

VAROVANIE: Vždy držte vedenú časť obrobku. Nikdy nedržte diel, ktorý sa má odrezať.
6. Posúvajte priečny doraz (2) dopredu, kým sa obrobok úplne neodreže.
7. Pílu opäť vypnite.
8. Neodstraňujte odrezky, kým sa pílový kotúč neprestane otáčať.

Rezanie drevotrieskových dosiek

Aby sa pri práci s drevotrieskovými doskami nezlomili rezné hrany, neumiestňujte kotúč (5) viac ako 5 mm nad hrúbku obrobku.

6. Údržba zariadenia

Pred akýmkoľvek nastavovaním, údržbou, alebo servisnými prácami odpojte zástrčku od elektrickej siete!

Preprava zariadenia (obrázok 24)

- Spustite štít (5) čo najnižšie. - Naviňte sieťový kábel (41). - Elektrické náradie prenášajte oboma rukami za pevný stôl píly (1). Na prenášanie elektrického náradia nikdy nepoužívajte nadstavec stola. - Chráňte elektrické náradie pred nárazmi, otrasmi a silnými vibráciami, napr. počas prepravy vo vozidlách. - Zabezpečte elektrické náradie proti prevráteniu a posunutiu.

Všeobecná údržba

- Ochranné zariadenia, vetracie otvory, nasávacie otvory a kryt motora udržiavajte čo najmenej znečistené prachom a nečistotami. Piliny a prach odstraňujte vysávačom a kefou. Okrem toho ho vyfúkajte nízkotlakovým stlačeným vzduchom.
- Zariadenie odporúčame čistiť ihneď po použití.
- Zariadenie pravidelne čistite vlhkou handričkou a trochou jemného mydla. Nepoužívajte čistiace prostriedky ani rozpúšťadlá; tie môžu mať agresívny účinok na plastové časti zariadenia. Dbajte na to, aby sa do vnútra zariadenia nedostala voda.
- Aby ste predĺžili životnosť náradia, raz za mesiac namažte rotujúce časti. Motor nenamáčajte olejom.
- V prípade nadmerného iskrenia nechajte uhlíkové kefy skontrolovať iba elektrikárom. Upozorňujeme, že nasledujúce časti tohto výrobku podliehajú bežnému, alebo prirodzenému opotrebovaniu a preto sa vyžadujú ako spotrebný materiál: uhlíkové kefky, vložka stola, zatláčadlo, rezný kotúč.
- Stroj a jeho príslušenstvo skladujte na tmavom, suchom a mrazuvzdornom mieste mimo dosahu detí.
- Optimálna teplota skladovania je od 5 do 30˚C.
- Elektrické náradie skladujte v pôvodnom obale.
- Elektrický nástroj zakryte, aby ste ho chránili pred prachom a vlhkosťou.
- Návod na obsluhu uchovávajte spolu s elektrickým náradím.